SMD140830-1S/195

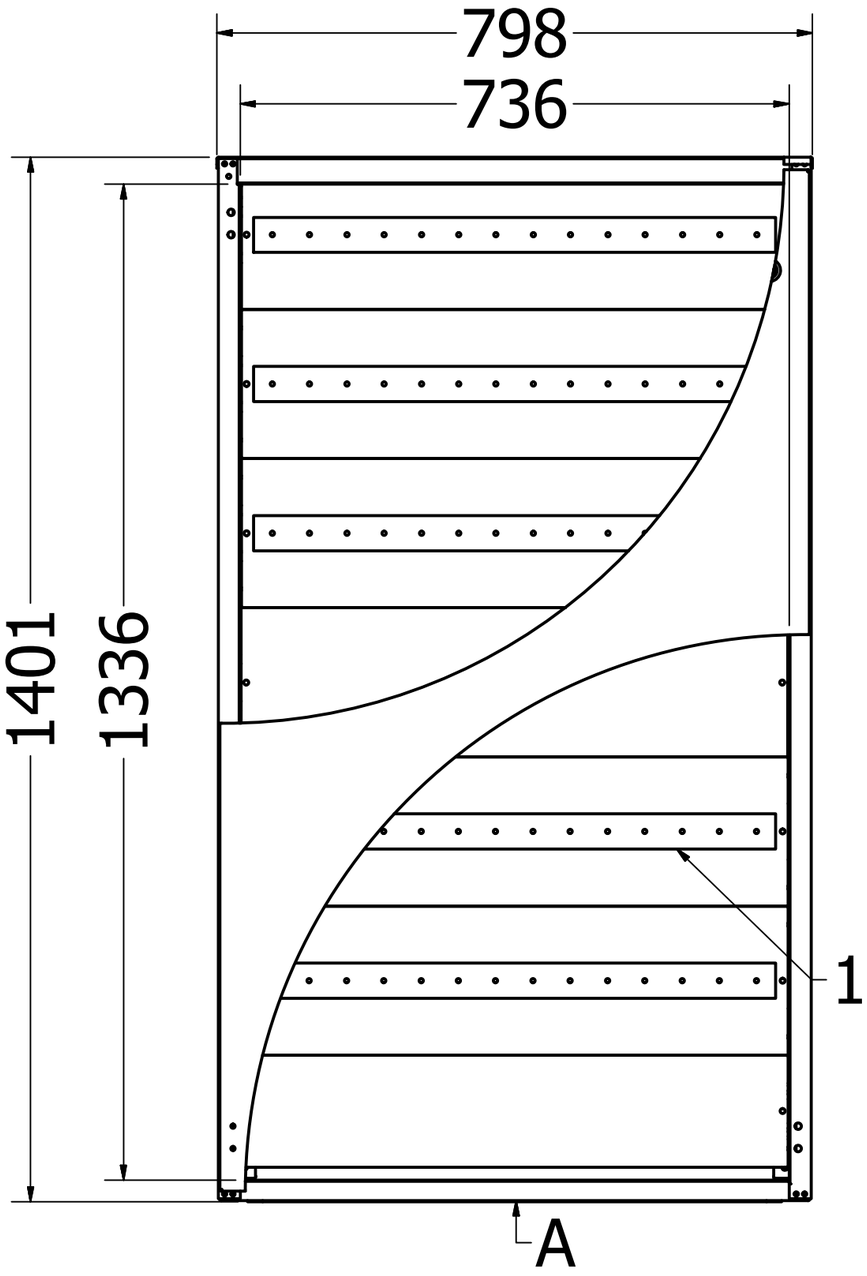

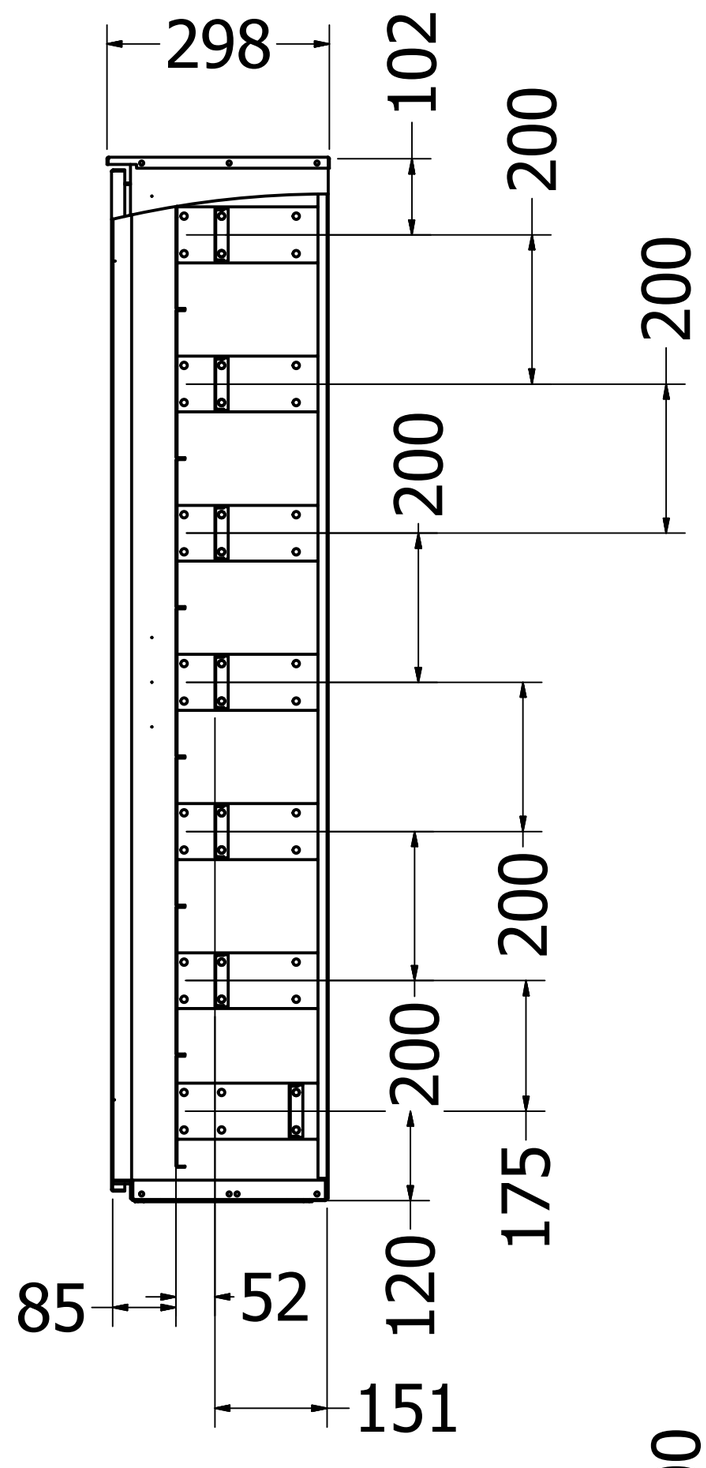

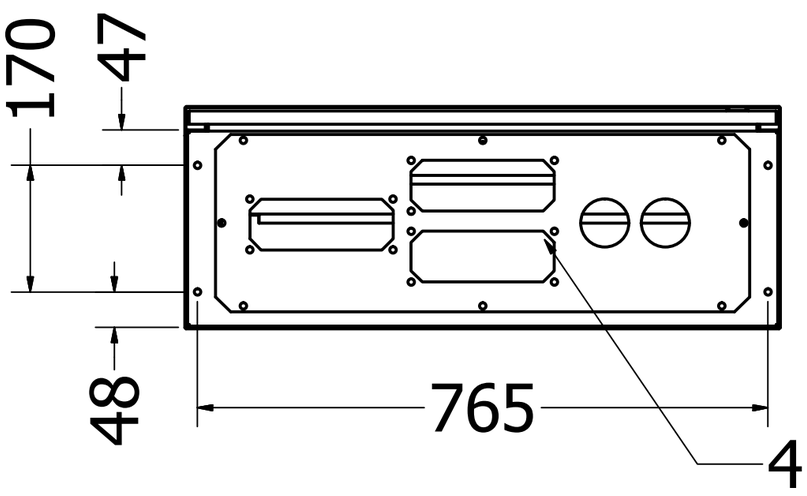

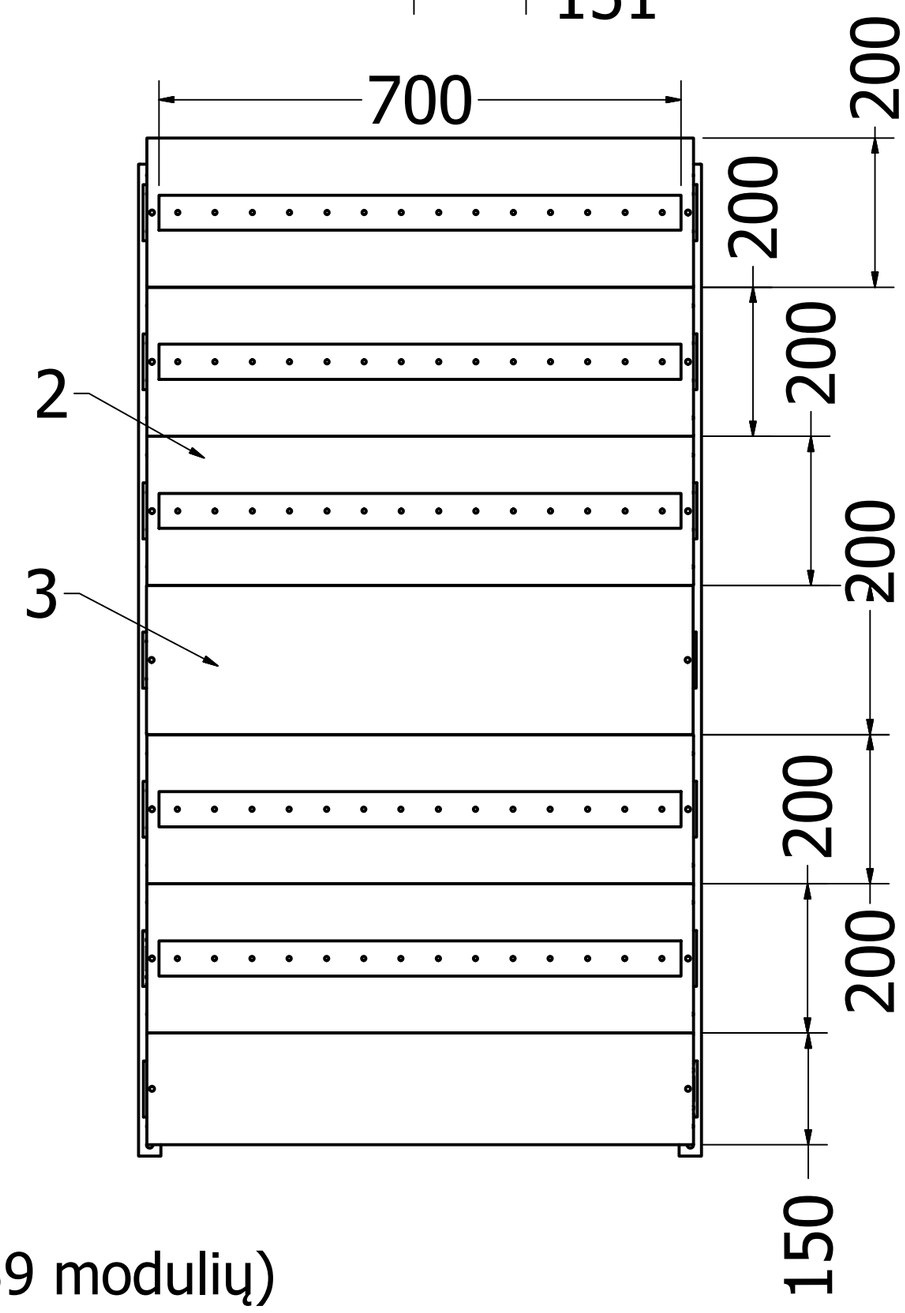

1 - Moduliniai uždengimai arba aklės
2 - Moduliniai uždengimai su modulinėm juostom (5x39 modulių)
3 - 2 x Aklinas modulinis uždengimas su moduline juosta ir PE ir N gnybtais iki 16mm2 (po 36 kontaktus) ir vieta papildomiems gnybtams, montuojamiems ant DIN bėgelio.
4 - Apatinis uždengimas su IP54 sandarikliais (107xø14+12xø18+7xø24+1xø35+2xø62)